17

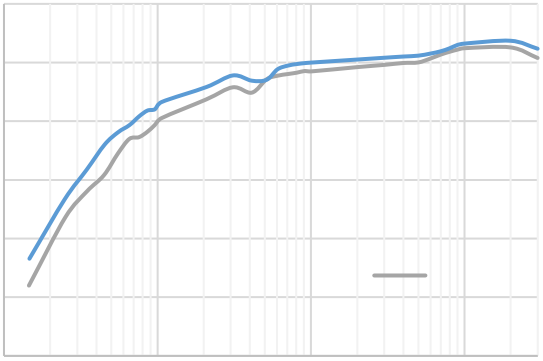

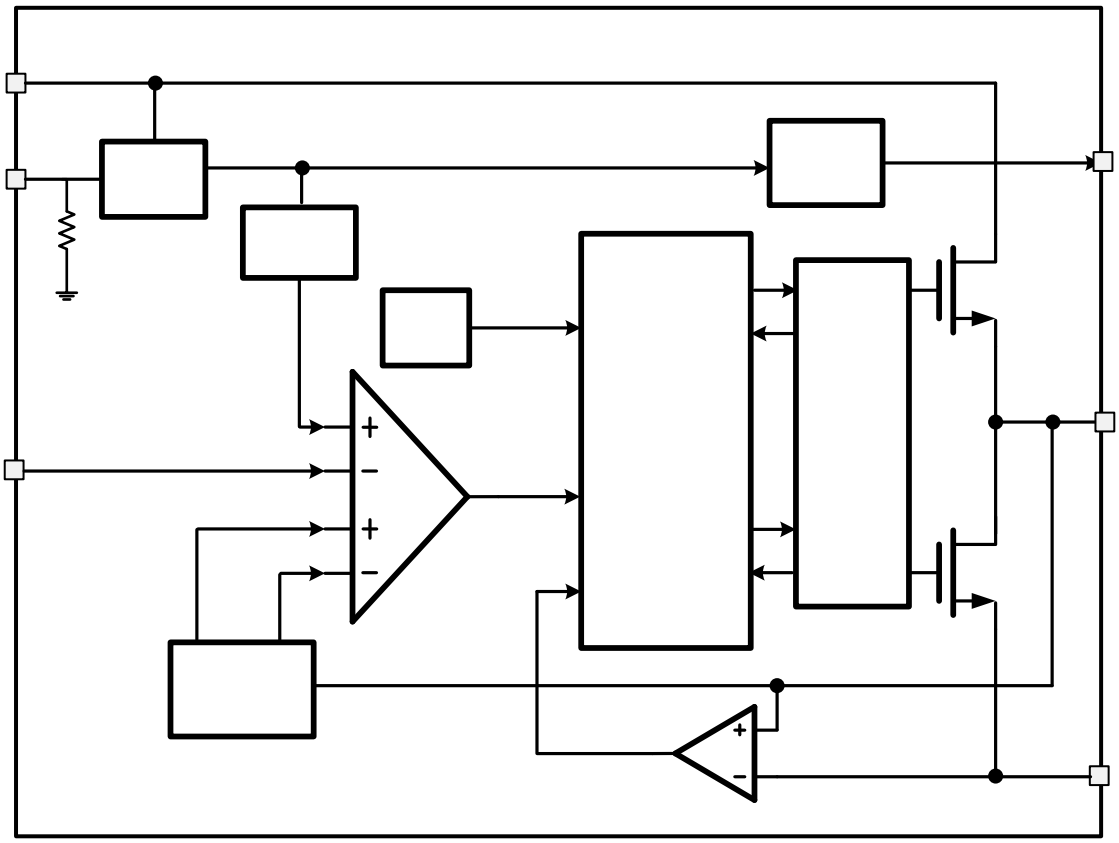

$$\frac{eRS}{eRS}$$

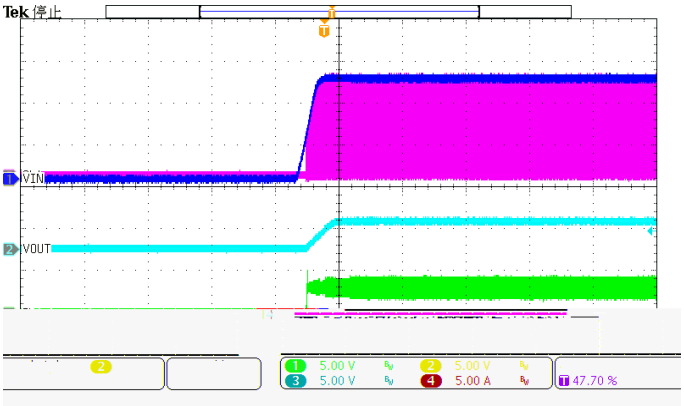
Tek 停止
VIN
VOUT
5.00 V
5.00 V
5.00 V
5.00 A
47.70 %

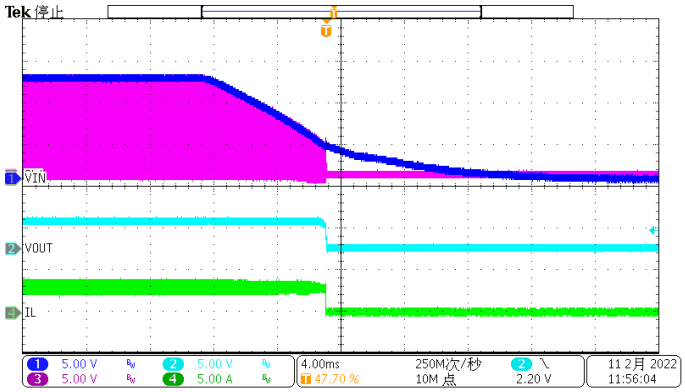
Tek 停止
VIN
VOUT
IL
5.00 V
5.00 V
5.00 V
5.00 A
4.00ms
47.70 %
250M次/秒
10M 点
2.20 V
11 2月 2022
11:56:04

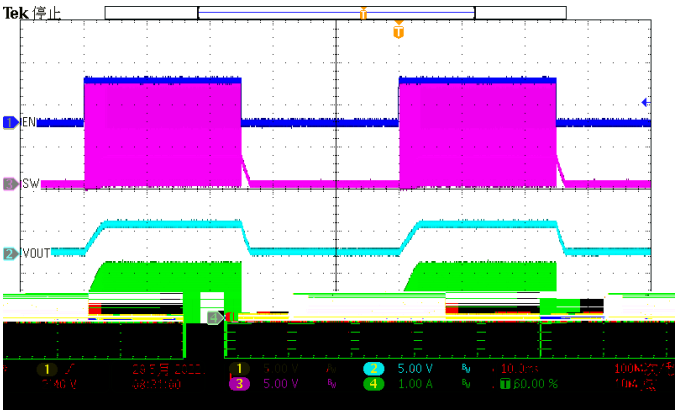
Tek 停止
EN
SW
VOUT
5.00 V
5.00 V
1.00 A
60.00 %

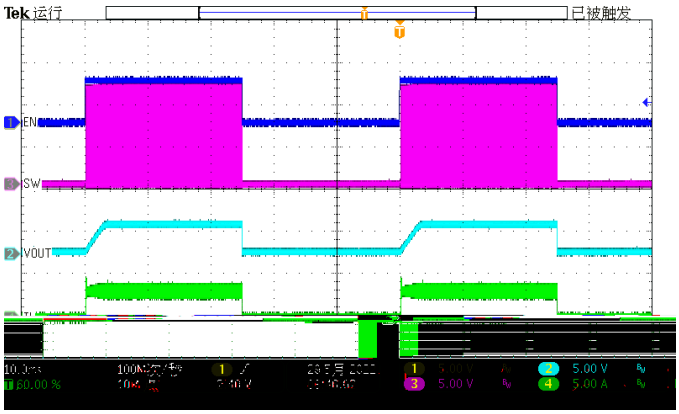
Tek 运行
已被触发
EN
SW
VOUT
5.00 V
5.00 V
5.00 A
60.00 %

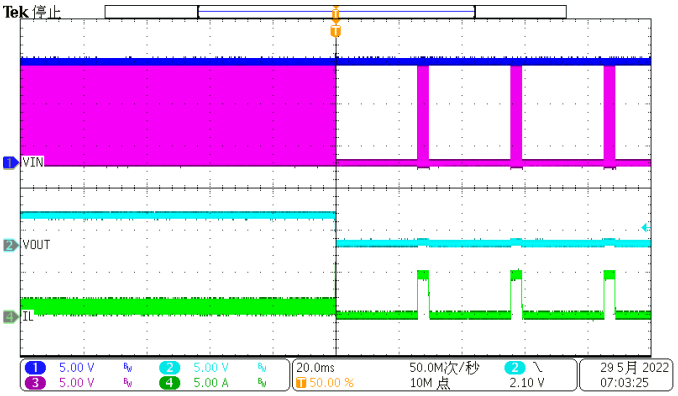
Tek 停止
VIN
VOUT
IL
5.00 V
5.00 V
5.00 V
5.00 A
20.0ms
50.00 %
50.0M次/秒
10M 点
2.10 V
29 5月 2022
07:03:25

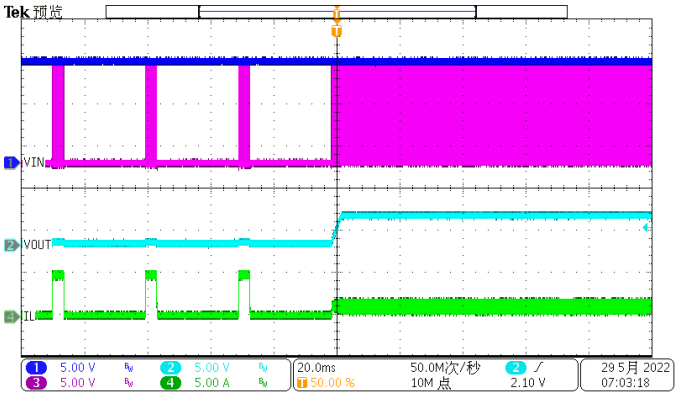
Tek 预览
VIN
VOUT
IL
5.00 V
5.00 V
5.00 V
5.00 A
20.0ms
50.00 %
50.0M次/秒
10M 点
2.10 V
29 5月 2022
07:03:18

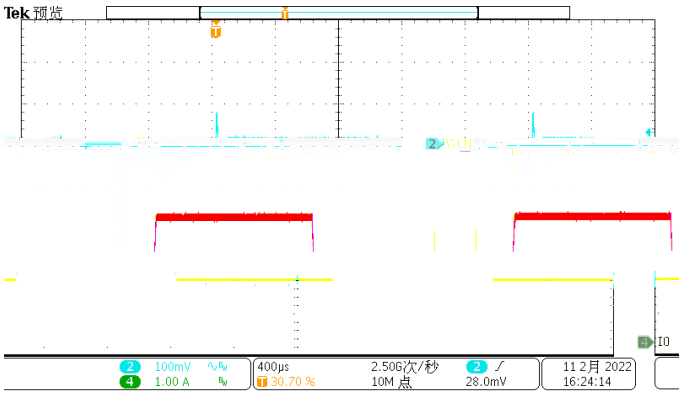
Tek 预览
VOUT
IO
100mV
400µs
2.50G次/秒
1.00 A
30.70 %
10M 点
28.0mV
11 2月 2022
16:24:14

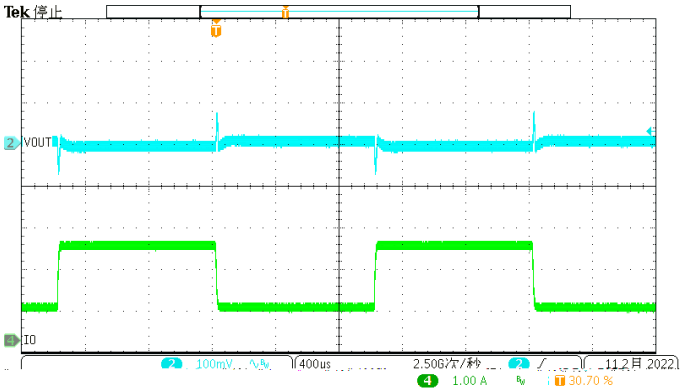
Tek 停止
VOUT
IO
100mV
400us
2.50G次/秒
1.00 A
30.70 %
11 2月 2022

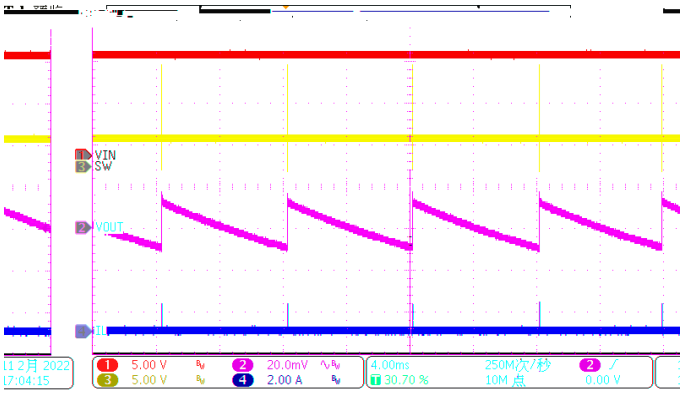
VIN
SW
VOUT
IL
5.00 V
5.00 V
20.0mV
2.00 A
4.00ms
30.70 %
250M次/秒
10M 点
0.00 V

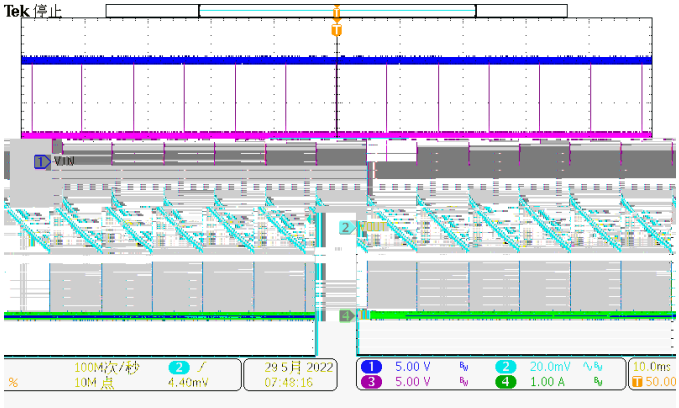
Tek 停止
VIN
100M次/秒
10M 点
4.40mV
29 5月 2022
07:48:16
5.00 V
5.00 V
20.0mV
1.00 A
10.0ms
50.00

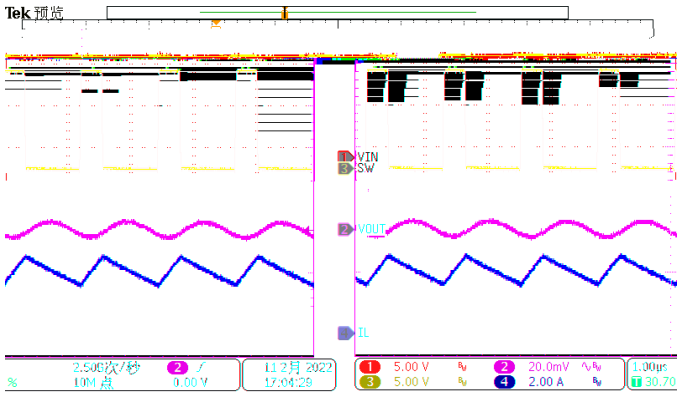
Tek 预览
VIN
SW
VOUT
IL
2.50G次/秒
10M 点
0.00 V
11 2月 2022
17:04:28
5.00 V
5.00 V
20.0mV
2.00 A
1.00us
30.70

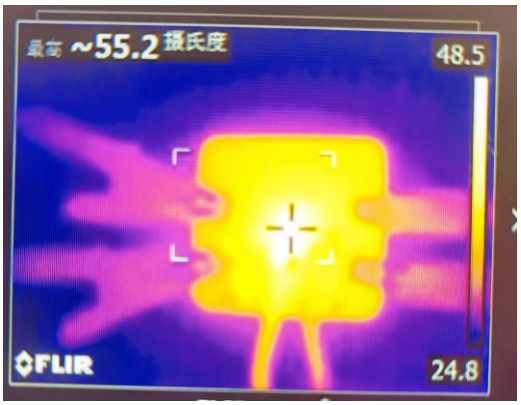
最高 ~55.2 摄氏度
48.5
FLIR
24.8

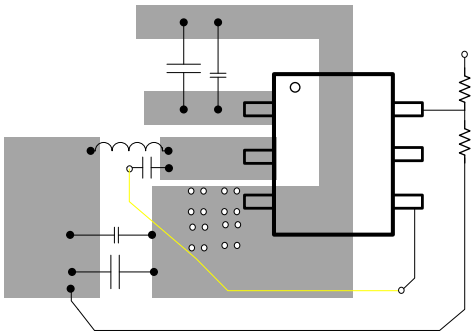

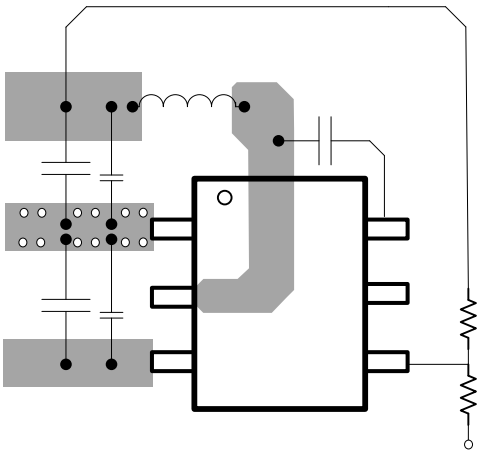

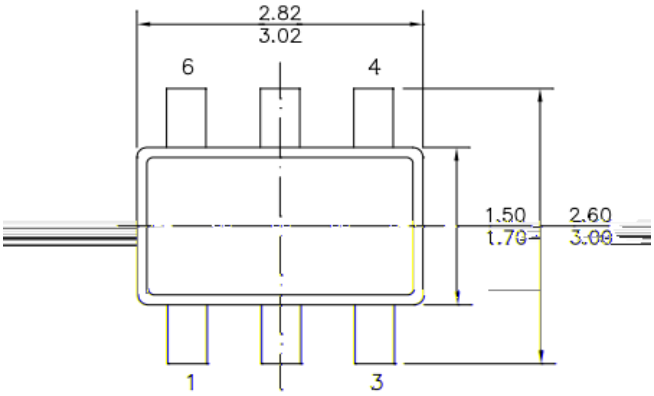
2.82
3.02
6
4
1.50
1.70
2.60
3.00
1
3

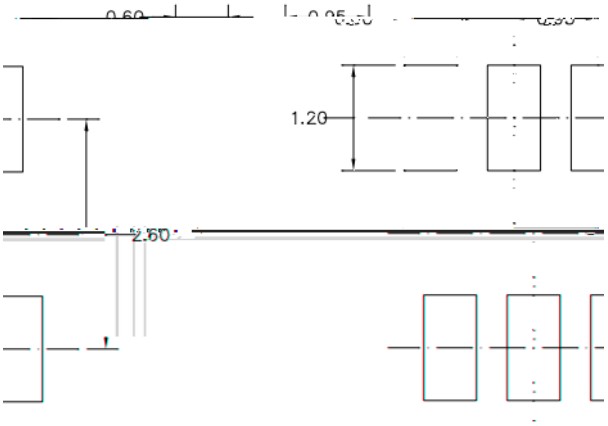
1.20
2.60

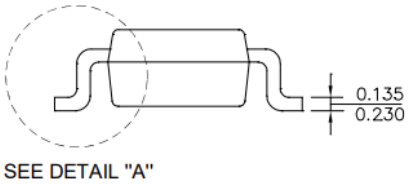
0.135
0.230
SEE DETAIL "A"

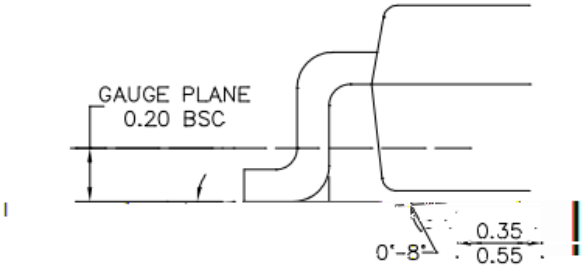
GAUGE PLANE
0.20 BSC
0°-8°
0.35
0.55

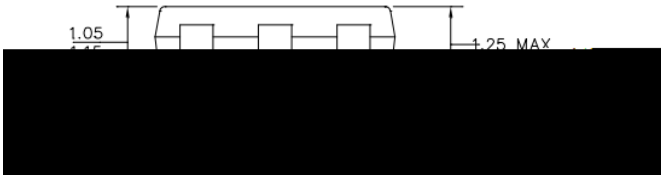
1.05
1.25 MAX

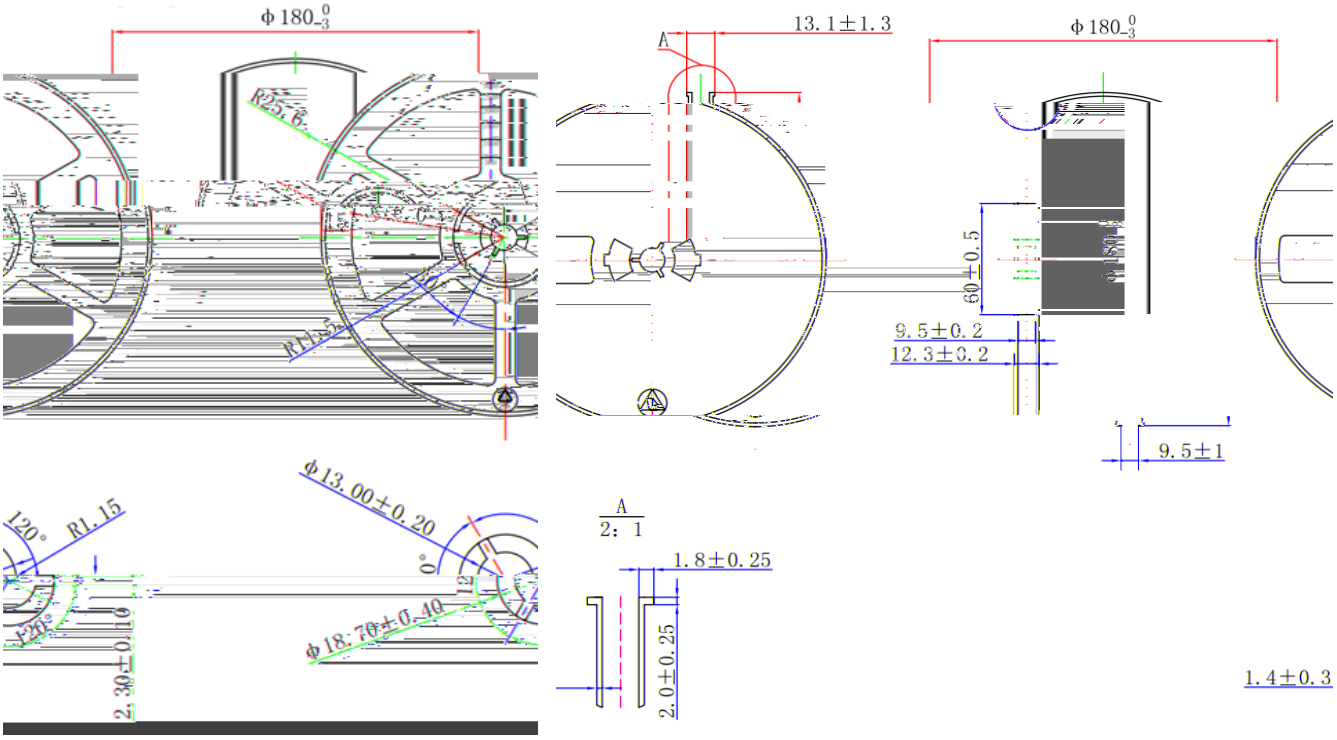
Φ180 0 -3
R25.6
R11.5
13.1±1.3
A
Φ180 0 -3
60±0.5
9.5±0.2
12.3±0.2
9.5±1
Φ13.00±0.20
120°
R1.15
0°
12
Φ18.70±0.40
2.30±0.10
A
2：1
1.8±0.25
2.0±0.25
1.4±0.3

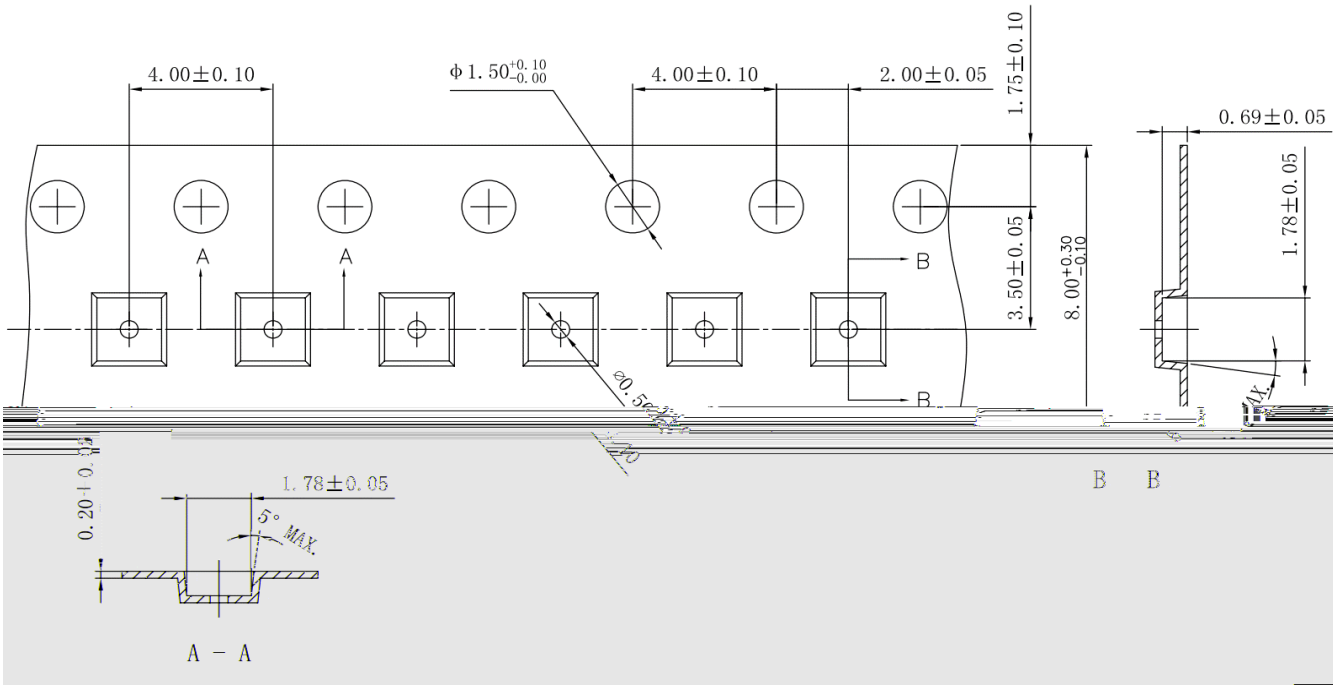
4.00±0.10
Φ1.50 +0.10 -0.00
4.00±0.10
2.00±0.05
1.75±0.10
0.69±0.05
A
A
B
B
3.50±0.05
8.00 +0.30 -0.10
1.78±0.05
MAX.
B B
0.20±0.05
1.78±0.05
5°
MAX.
A－A

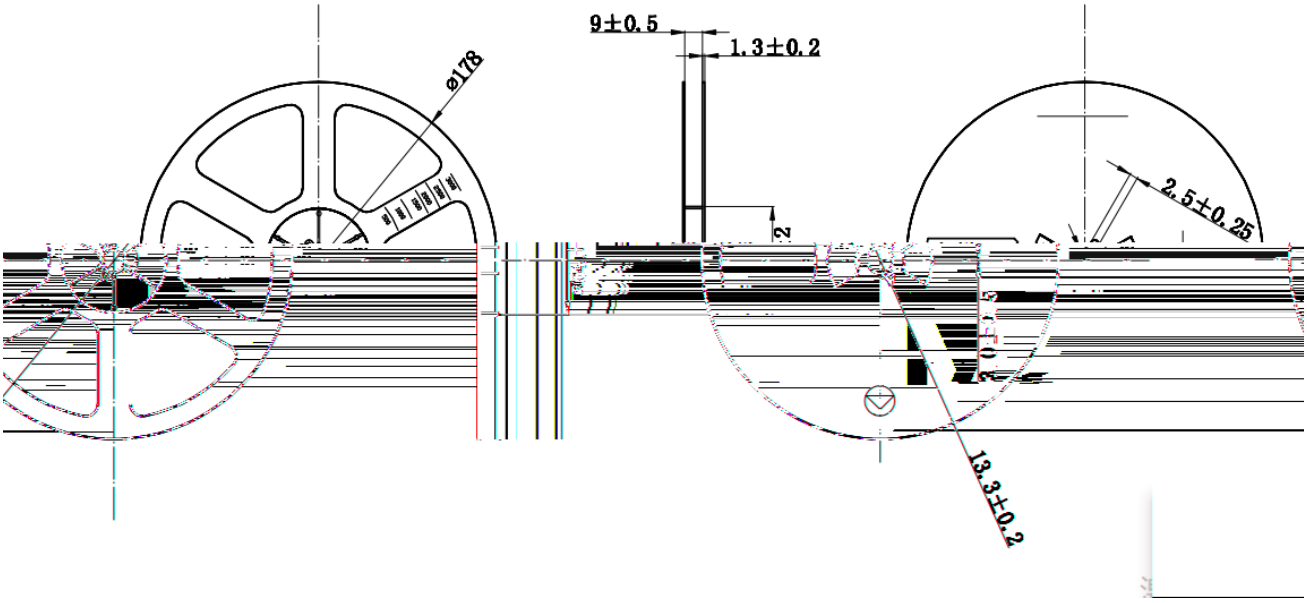

ITEM	W	Ao	Bo	Ko	E	F	D1	D_0	P_0	P_1	P_2	t
MIN	7.80	3.15	3.25	1.28	1.65	3.45	—	—	3.90	3.90	1.95	0.20
NOM	8.00	3.25	3.30	1.38	1.75	3.50	1.00	1.50	4.00	4.00	2.00	0.25
MAX	8.20	3.35	3.40	1.48	1.85	3.55	1.10	1.60	4.10	4.10	2.05	0.30

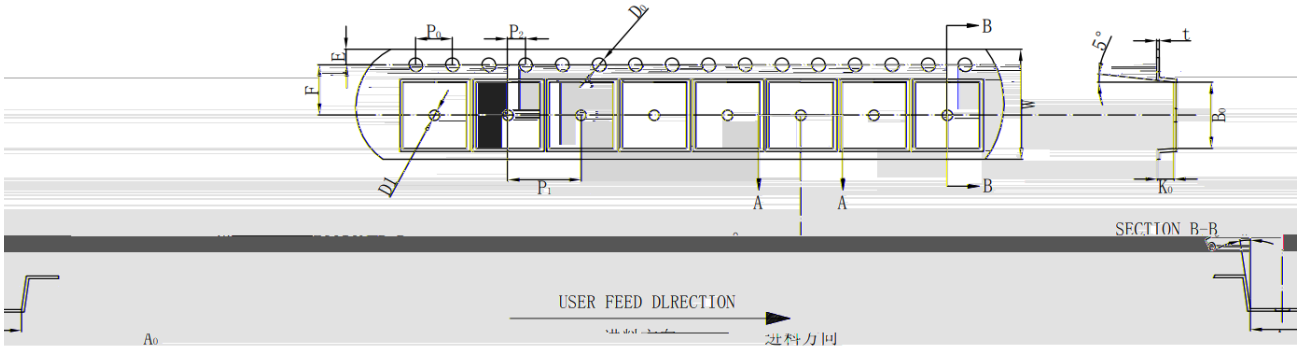

SECTION A-A